LL04

Leather Lounge Chair LL04 • Design Maarten Van Severen 2004

PASTOE

P A S T O E

pastoe rotsoord 3 po box 2152
3500 gd utrecht holland
tel +31 30 258 55 55 fax +31 30 252 23 40
info@pastoe.com www.pastoe.com

Leather Lounge Chair LL04

design: Maarten Van Severen 2004

Opbouw
De Leather Lounge Chair is verfijnd, puur en eerlijk. Het zitgedeelte is opgebouwd uit een dun roestvrijstalen frame waarop een tuigleren huid is gespannen. De leren huid krijgt hierdoor een dragende functie en zal zich meer en meer gaan vormen naar het lichaam van zijn gebruiker. De huid van tuigleer bestaat uit met kruissteek aan elkaar genaaide delen en is door middel van boutjes aan het frame bevestigd.

Inherent aan de grote leer oppervlakken is een zekere mate van imperfectie (beten, littekens, vlekken, kleurverschil, ...) niet uit te sluiten. Tuigleer is in eerste instantie vrij licht van kleur, maar zal onder invloed van (zon)licht zijn kenmerkende roodbruine kleur verkrijgen.

Afwerking
Frame : roest vrij staal
Bekleding : tuigleer (naturel, zwart)

Composition
La Leather Lounge Chair est raffinée, pure et intègre. L'assise est constituée d'un cadre fin en acier inoxydable sur lequel est tendue une peau de cuir de selle. La peau de cuir qui a ainsi une fonction porteuse, prendra de plus en plus la forme du corps de la personne assise. La peau en cuir de selle se compose d'éléments cousus ensemble au point de croix et est fixée au cadre à l'aide de vis.

Un certain degré d'imperfection, inhérent aux grandes surfaces en cuir (traces de morsures, cicatrices, taches, différence de couleur,...) n'est pas exclu. A l'origine le cuir de selle est plutôt clair mais sous l'effet (du soleil), il prendra sa couleur brun-roux caractéristique.

Finition
Cadre : inox
Revêtement : en cuir à harnais (naturel, noir)

Composizine
La Leather Lounge Chair è raffinata, liscia e genuina. La seduta è realizzata con un sottile telaio in acciaio inossidabile, su cui è teso un pellame di cuoio per finimenti. Il pellame di cuoio ha una funzione portante e con l'uso si adatta sempre meglio al corpo del suo occupante. Il pellame di cuoio per finimenti consiste di diverse parti, cucite insieme con un punto a croce e fissate al telaio mediante piccoli bulloni.

Data la grande superficie di cuoio, non è possibile escludere qualche imperfezione (segni, cicatrici, macchie, differenze di colore, ...). Il cuoio per finimenti ha un colore iniziale chiaro, ma sotto l'effetto della luce (solare) acquista una caratteristica colorazione rosso-bruna.

Finitura
Supporti : acciaio inox
Rivestimento : pelle sella di cavallo (naturale, nero)

Set-up
The Leather Lounge Chair is refined, essential and down to earth. The seat has been constructed using a thin stainless steel frame onto which a saddle leather skin has been stretched. By doing so, the leather skin functions as support and in time will mould to the shape of the user. The skin of the saddle leather consists of different parts cross-stitched to each other and then attached to the frame with small bolts.

Due to the nature of large leather surfaces it is quite possible that there will be a certain degree of imperfection (bites, scars, blemishes, differences in colour, ...). Initially, saddle leather is quite light in colour, but will acquire its characteristic red brown colour when exposed to (sun)light.

Finishing
Frame : stainless steel
Upholstering : saddle leather (natural, black)

	price	skin
		saddle leather
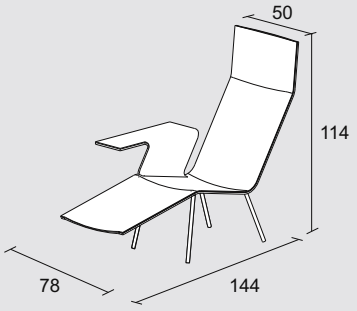
stoel LL04
chaise LL04
sedia LL04
chair LI04